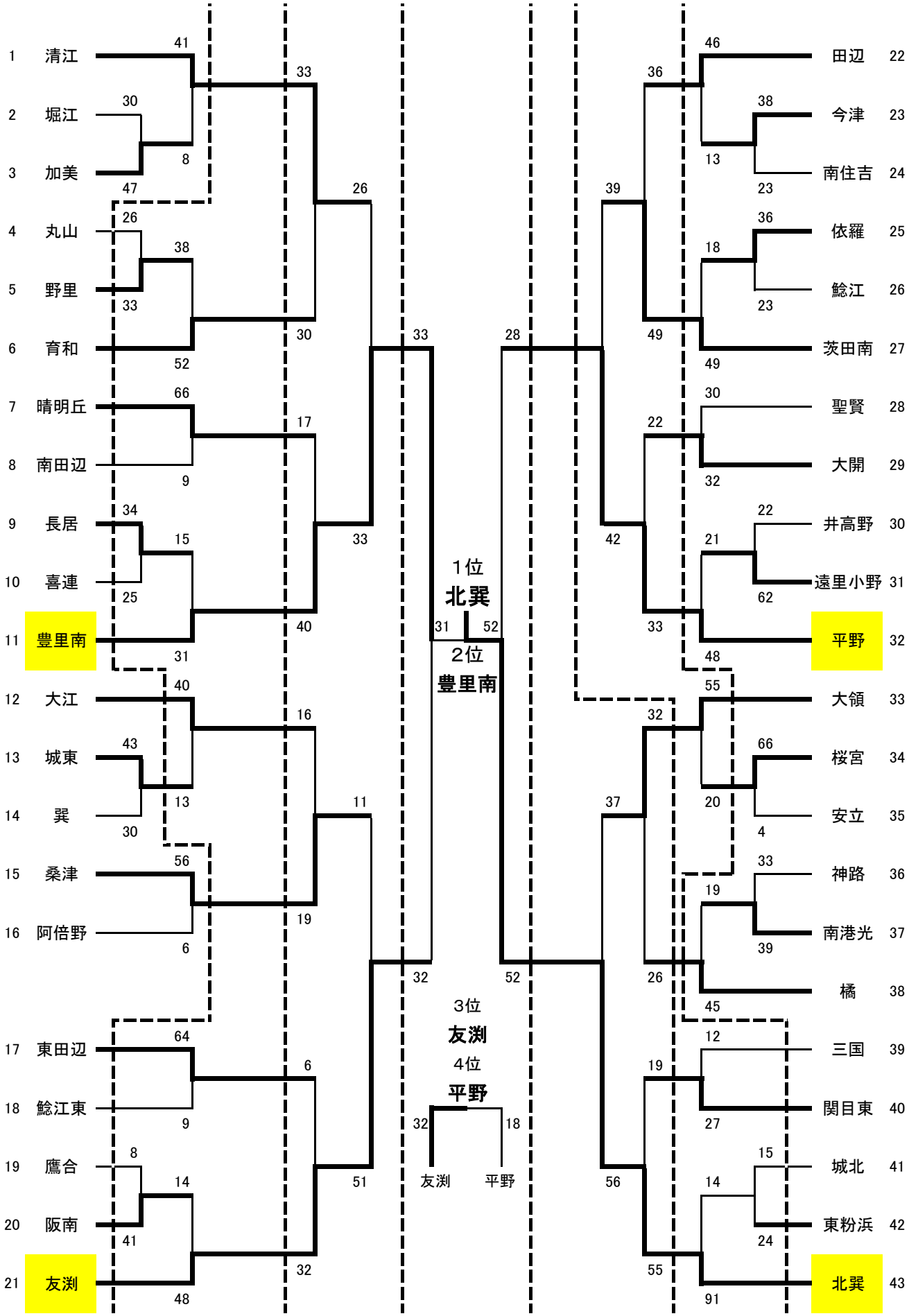2017大阪チャレンジカップ大阪市予選（男子）最終結果