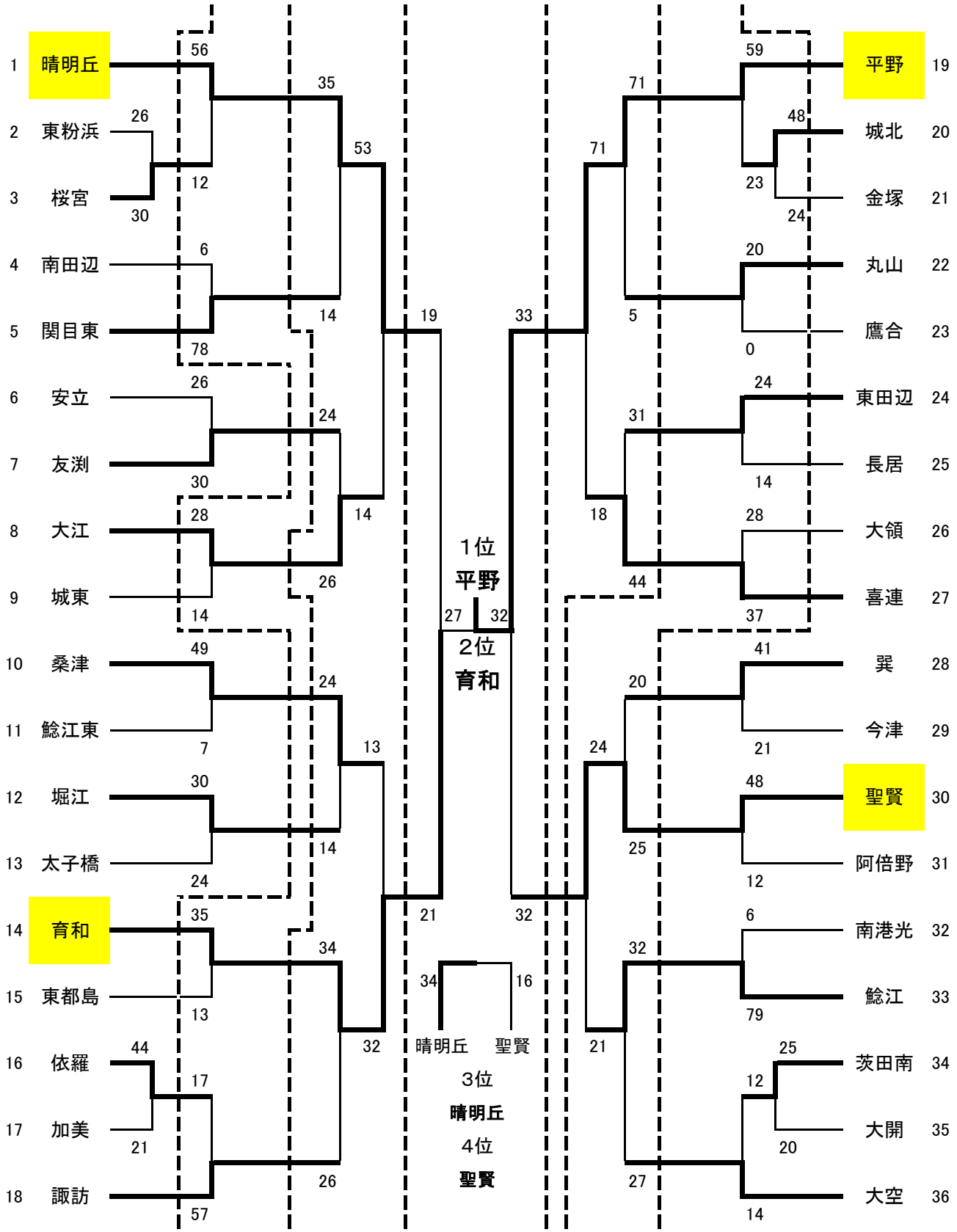2017大阪チャレンジカップ大阪市予選（女子）最終結果