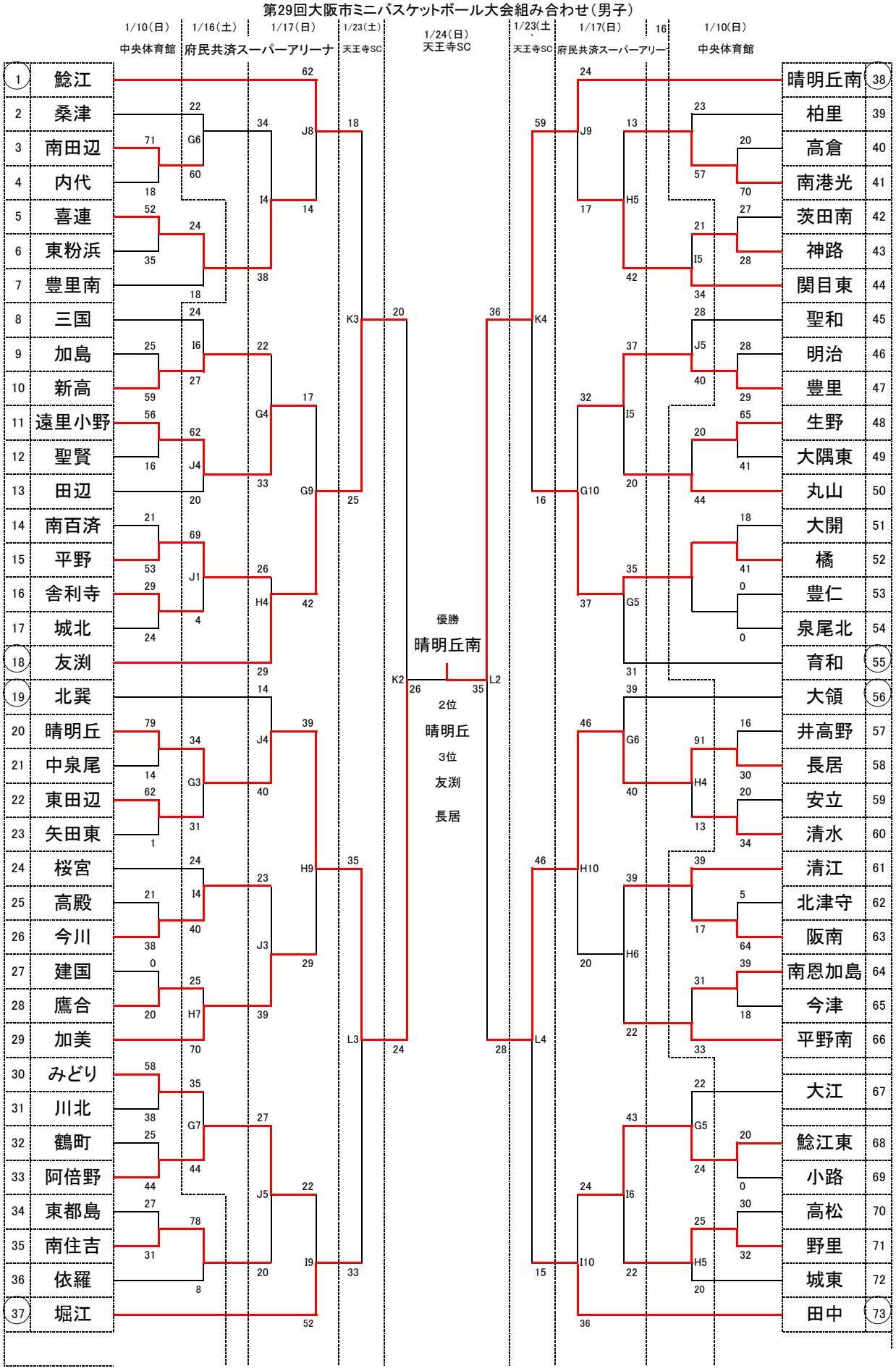第29回大阪市ミニバスケットボール大会組み合わせ（男子）